税金申告特集号

税金申告受付日程表を掲載しています。必ずご覧下さい。

建設長崎

2 February No.524

2009年2月15日

1部20円 組合員の購読料は組合費に含みます

印刷●㈱昭和堂 TEL 095-821-1234

発行●長崎県建設産業労働組合 〒852-8021 長崎市城山町17番58号 TEL 095-862-7121 FAX 095-862-5281 http//www.kensetunagasaki.org/ 発行責任者●北村政和 編集人●田上一郎

2009年 新春旗開き

組織内部強化・仕事確保を重点に!!

――今こそ組合に結集し、不況を切り拓こう――

相川執行委員長

二〇〇九年建設長崎新春旗開きが、一月五日午前十一時よりウェルシティ長崎で開催され、組合より本部役員をはじめ青年部・主婦会の代表、書記局、そして多数のご来賓にも出席を戴き、全体約一六〇名の出席で行われました。

年頭のあいさつで相川執行委員長は「今年も建設産業を取り巻く情勢は大変厳しいが、徹底した生活と仕事を守る運動や諸要求を実現するため『数は力』を合言葉に、組織拡大・内部強化の推進。そして今年行われる衆議院選挙では、この苦境を打開するためにも、推薦候補者の必勝に向けて取り組む」と決意を述べました。

引き続いて、来賓あいさつでは長崎県を代表して産業労働部の町田和正次長、労働団体より連合長崎の中崎幸夫副会長、政党より社民党の池田章子市議会議員、民主党の橋本希俊県議会議員の四名の方々から連帯と激励のあいさつを戴きました。

その後の交流会では建設長崎常任顧問である金子県議の乾杯ではじまり、和やかな雰囲気の中で行われました。

交流会の中、衆議院選長崎二区より立候補予定である推薦候補者の福田えりこ氏も出席頂きご挨拶を戴きました。

最後に、厳しい今こそ更なる団結を誓い、長崎地区労加世田書記長の掛け声により、参加者全員の力強い「団結ガンバロウ」を行い盛会裏に終了しました。

主な来賓出席者

敬称略・順不同

長崎県産業労働部　次長　町田　和正
長崎県雇用労政課　課長　笹原　哲夫
長崎県雇用労政課労政福祉班　係長　穐山　辰夫
長崎市商工部産業振興課　課長　酒井　国隆
長崎県議会議員　橋本　希俊
長崎市議会議員　野口　達也
長崎市議会議員　池田　章子
佐世保市議会議員　速見　篤
佐世保市議会議員　早稲田矩子
諫早市議会議員　城田　拓治
大村市議会議員　松崎　鈴子
島原市議会議員　松本　匠
衆議院2区予定候補　福田えり子
衆議院4区予定候補（代理）　宮島　大典
社会民主党県連合　副幹事長　鶴田　誠二
社会民主党長崎総支部　代表　熊江　雅子
社民党県連合　副代表　中崎　幸夫
連合長崎　副会長　坂本　浩
長崎県平和運動センター　事務局長　本多　毅
連合長崎地域協議会　事務局長　加世田和志
長崎地区労働組合会議　書記長　桝田　憲二
長崎県労働者福祉協議会　事務局長　池田　篤
九州ろうきん長崎県本部　本部長　高石　哲夫
全労済長崎県本部　理事長　重松　文男
長崎県職業能力開発協会　専務理事　井坂　達朗
長建木材供給㈱　部長　小森　隆雄
長建木材供給㈱　部長　水芦　孝己
全国一般労働組合長崎地方本部　委員長　松尾　和昭
高校後援会　西中須　盈
長船後援会　泉原　正行
西彼退教協　事務局長　小川　清
西彼退女協　副会長　永石　和子
長自退職の会　副会長　山下　耕作
他、各労働組合等、多数の皆さんに出席いただきました。
（祝電・メッセージ等）
衆議院議員　高木　義明
衆議院議員　山田　正彦
参議院議員　西岡　武夫
参議院議員　犬塚　直史
参議院議員　大久保潔重
長崎県議会議員　山田　博司
長崎市長　田上　富久
長崎県土木部　部長　桑原　徹郎
長崎県議会議員　吉村　庄二
全自交労連長崎県タクシー労働組合　執行委員長　岩崎　勉

お礼

平成二十一年度　国保組合特別助成等補助金
二八一億五千万円を獲得（前年比　五千万円増）

内訳　特別調整補助金等　二三九億五千万円　（前年比　同額）
特別対策費補助金　二十六億一千万円　（前年比　同額）
高額医療費共同事業補助金　二十五億九千万円　（前年比　五千万円増）

厳しい国の予算状況のなか、組合員並びにご家族の皆さんのハガキ書き要請活動、地元選出国会議員要請そして、全建総連と全国の仲間の総力を挙げた取り組みの結果です。国保補助金確保の決定にあたり、皆様のご協力に心よりお礼申し上げます。

長崎県建設産業労働組合
執行委員長　相川　哲男
長崎県建設事業国民健康保険組合
理事長　金子三智郎

増改築相談員新規・更新研修会実施のお知らせ

増改築相談員新規・更新研修会が下記日程にて実施されます。

※増改築相談員とは、住宅の新築工事またはリフォーム工事に関する実務経験を10年以上有している者で、財）住宅リフォーム・紛争処理支援センターが企画した研修会に参加し考査に合格したものが上記の財）センターに増改築相談員として登録されます。登録されると財）センターより登録証が発行され、毎年1回発行する住宅リフォーム支援者名簿（掲載希望者のみ、地方公共団体の住宅関係窓口等）へ掲載。登録有効期間は5年です。

記

1．実施日時
（新規）平成21年2月18日㈬・19日㈭《2日間》
1日目：午前9時30分～午後5時20分
2日目：午前9時30分～午後4時
（更新）平成21年2月19日㈭《1日間》
午前9時30分～午後4時

1．実施場所　時津町北部コミュニティーセンター
（西彼時津町日並郷1317－1☎095－881－7312）

1．受講料　**新規　24,000円（テキスト代込み）**
更新　18,000円（テキスト代、更新登録料込み）
※顔写真1枚（縦45ミリ×横35ミリ）

1．受付期間　**平成21年1月19日～2月9日**
（申し込みは各支部事務所へ）

確定申告の準備はできましたか

税金申告は組合で

税金申告の時期になりました。

建設長崎税金対策部では各支部の日程調整を行い、組合員の皆様にスムーズに税金申告ができるよう受付日程を組んでみました。

指定された日時で申告いただきますようご協力をお願い致します。

日程・その他でのご不明な点は支部までお問い合わせ下さい。

国民年金の証明がないと控除する事ができません!!

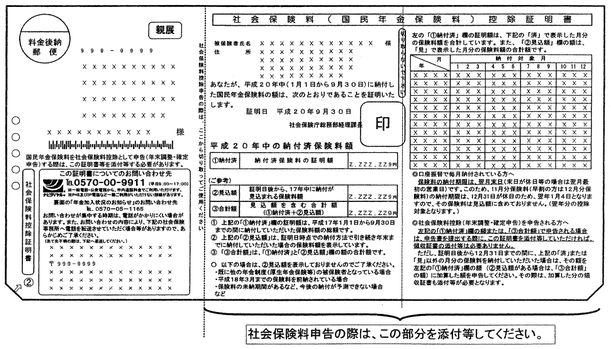

● 受付の時に用意してくるもの ●

❶税務署から送って来た申告用紙及び印鑑と筆記用具
❷記帳簿（売上・仕入れ・外注費・労務費・一般経費等が記入されているもの）
❸家族全員の氏名・生年月日（健康保険証を持参されたら間違いありません。）
❹生命保険・個人年金・損害保険料（地震保険）の控除証明書（領収書は認められませんので、必ず、控除証明書をお願いします。）
❺配偶者で、パート等の収入があり、扶養家族になる人は、収入明細書を持参下さい。（源泉徴収票も可）
❻国民年金や市町村国保加入の人は納付書又は明細書（平成19年分と平成20年分）
❼病気で長期間仕事ができなくて、収入がない人は医師の証明書（長建国保加入の人は国保で証明します。）
❽医療費控除を受ける人は、病院・薬局等の領収書
❾不動産収入のある人は、収入明細書とその所在地
❿農業収入がある人は、農業収入・支出明細書（収支計算書等）
⓫住宅取得控除を受ける人は、銀行から年末残高証明書、初めて受ける人は加えて住民票・売買契約書・登記簿謄本
（今年初めて住宅取得控除を受ける人は、事前に支部事務所に問い合わせて下さい。）

《注意事項》
組合は「記帳補助者」です。ご本人の申告は、『自主記帳・自主申告・自主納付』が原則です。再計算で、確認しましょう。

増税反対！

消費税率の引き上げに対し、反対の声を上げ大衆増税反対を政府へ訴えていきましょう。

○税金学習会日程（各会場午後7時より）

・初めてご自分で申告をされる方、記帳の仕方がわからない方などを対象に学習会を開催しますので、是非ご参加下さい。

実施日	対象支部	会場
2月2日(月)	中央総支部	勤労福祉会館
	浦上総支部	組合本部
	諫早支部	諫早支部事務所
	県北総支部	建設長崎県北総合会館
2月4日(水)	大村支部	大村支部事務所
	島原支部	島原支部事務所

○消費税申告受付日程

事業収入が1,000万円を超えた方は必ず受付をして下さい。

受付時間 各会場とも午前10時～午後4時まで

実施日	対象支部	会場
3月18日(水)	東長崎	東長崎支部事務所
19日(木)	市南	三和公民館
25日(水)	中央・大浦	桜町総合事務所
26日(木)		
3月16日(月)	西彼	西彼支部事務所
17日(火)	浦上東、浦上西	組合本部
18日(水)		
3月19日(木)	島原	島原支部事務所
23日(月)	諫早	諫早支部事務所
24日(火)	大村	大村支部事務所
3月23日(月)	北松	北松支部事務所
24日(火)	佐世保中央	建設長崎県北総合会館
25日(水)	佐世保北・佐世保東	
26日(木)	平戸	平戸支部事務所

確定申告総支部別受付日程表

［受付時間］午前10時～午後4時迄

長崎地区

［中央総支部］

実施日	対象支部	対象分会	会場
2月12日(木)	中央	稲佐、旭、飽の浦、小榊、福田、西坂、銭座	勤労福祉会館
2月13日(金)		磨屋、伊良林、本河内、日見	
2月16日(月)	市南	小ヶ倉、土井首、江川・竿浦、深堀、香焼	南部市民センター
2月17日(火)	大浦	第1日の出、第2日の出、東山、川上、南八景	大浦区民センター
2月18日(水)		上田、出雲、南山手、小菅、小島、戸町、新戸町、その他	
2月19日(木)	市南	平山、布巻、為石、蚊焼、その他	三和公民館
2月20日(金)		川原、高浜第1、高浜第2、岬木場、野母	
2月23日(月)	中央	桜馬場、勝山、片淵、西山、田上、愛宕	勤労福祉会館
2月24日(火)	東長崎	田ノ浦、矢上上、矢上下	支部事務所
2月25日(水)	中央	佐古、小島、風頭、茂木、その他	勤労福祉会館
2月26日(木)	東長崎	古賀、多良見、その他	長崎市植木センター
2月27日(金)		戸石、飯盛	

［浦上総支部］

実施日	対象支部	対象分会	会場
2月5日(木)	浦上西	油木、西、江里	組合本部
2月6日(金)		青山、花園、小江原	
2月9日(月)		清水、西北、岩屋、葉山	
2月10日(火)		手熊、式見	園田公民館
2月16日(月)	西彼	外海、大瀬戸、西海	外海中央公民館
2月17日(火)	浦上西	三重、三重団地、鳴見台、畝刈	三重地区市民センター
2月18日(水)		滑石、横尾	滑石地区ふれあいセンター
2月19日(木)		城山、竹の久保、その他	組合本部
2月20日(金)	西彼	琴海、西彼、西海	琴海文化センター
2月23日(月)	浦上東	本原、石神、三原、住吉	組合本部
2月24日(火)		昭和、上野、緑、坂本	
2月25日(水)		本尾、高尾、三川、女の都、川平、その他	
2月26日(木)	西彼	長与連合分会	長与町ふれあいセンター
2月27日(金)		時津連合分会	時津町北部コミセン

諫早・大村・島原地区

［県央総支部］

実施日	対象支部	対象分会	会場
2月5日(木)	諫早	上山、中央、北部、永昌	支部事務所
2月6日(金)	大村	鈴田、大村1～2、西大村1～4	支部事務所
2月9日(月)	島原	島原市内及び南目地区	支部事務所
2月10日(火)		島原市内及び北目地区	
2月12日(木)	諫早	小長井、高来、本野、その他	支部事務所
2月13日(金)		森山、飯盛、南部、有喜	
2月16日(月)		西部、三浦、長田	
2月25日(水)	島原（雲仙市）	西部連合分会	寺の元公民館
2月26日(木)	大村	萱瀬、竹松1～2、福重、松原、彼杵	支部事務所
2月27日(金)		その他、全分会	

佐世保・北松・平戸地区

［県北総支部］

実施日	対象支部	対象分会	会場
2月9日(月)	佐世保北	大野西、松瀬、瀬戸越、柚木	建設長崎県北総合会館
2月10日(火)		皆瀬、本山、吉岡、相浦、棚方、上相浦、日野	
2月12日(木)	北松	佐々、小佐々、鹿町	佐々文化会館
2月13日(金)		吉井、世知原、江迎、松浦	
2月16日(月)	佐世保中央	大和、旭、光海、清水	建設長崎県北総合会館
2月17日(火)		船越、愛宕、春日、花園	
2月18日(水)		山祇、天神、福石	
2月19日(木)	平戸	平戸北、宝亀、紐差、獅子	支部事務所
2月20日(金)		津吉、田平、生月、度島	
2月23日(月)	佐世保東	日宇、黒髪、早岐	支部事務所
2月24日(火)		広田、川棚、波佐見	
2月25日(水)		針尾、三川内、宮	

各支部賃金拡大委員会日程

支部名	日程	時間	会場
中央	２月12日㈭	午後７時	支部事務所
大浦	２月17日㈫	午後７時	支部事務所
市南	２月６日㈮	午後７時	支部事務所
東長崎	２月12日㈭	午後７時	支部事務所
浦上西	２月10日㈫	午後７時	支部事務所
浦上東	２月13日㈮	午後７時	支部事務所
西彼	２月10日㈫	午後７時	支部事務所
諫早	２月13日㈮	午後７時	支部事務所
大村	２月17日㈫	午後７時	支部事務所
島原	２月13日㈮	午後７時	支部事務所
佐世保中央	２月16日㈪	午後７時	支部事務所
佐世保東	２月18日㈬	午後７時	支部事務所
佐世保北	２月16日㈪	午後７時	支部事務所
北松	２月12日㈭	午後７時	支部事務所
平戸	２月13日㈮	午後７時	支部事務所

平成21年度　変更届受付日程

受付時間：各支部とも午前10時～午後４時

支部名	日程	会場
中央	３月12日㈭ ３月13日㈮	桜町総合事務所
大浦	３月12日㈭	桜町総合事務所
市南	３月13日㈮	桜町総合事務所
東長崎	３月11日㈬	桜町総合事務所
浦上西	３月４日㈬	組合本部
浦上東	３月４日㈬	組合本部
西彼	３月12日㈭ ３月13日㈮	西彼支部事務所
諫早	３月17日㈫ ３月18日㈬	諫早支部事務所
大村	３月16日㈪	大村支部事務所
島原	３月５日㈭ ３月６日㈮	島原支部事務所
佐世保中央	３月27日㈮ ３月31日㈫	県北総合会館
佐世保東	３月27日㈮ ３月31日㈫	県北総合会館
佐世保北	３月27日㈮ ３月31日㈫	県北総合会館
北松	３月９日㈪	北松支部事務所
平戸	３月10日㈫	平戸支部事務所

入学（小学校）祝金が支給されます。

今年、小学校に入学される子供さんには、入学祝金が出ます。

申請については二月五日までに手続をして下さい。

〈申請時〉
①長健国保に未加入の子供さん
・印かん
・子供の生年月日がわかるもの（保険証等）
②長建国保に加入している子供さん
事務所一括処理

〈給付〉
ハガキにてご通知致します。

※詳細は、支部事務所へお尋ね下さい。

県議会だより ⑱

長崎県議会議員　金子三智郎

「議会だより」の一月号は掲載できませんでした。皆さん今年もよろしくお願い申し上げます。かわって別紙「県議会報告」新年特集号を発行しています。お読みいただければと思います。もし特集号が手に入らない場合は、是非ご連絡ください。

その中で県庁舎整備問題の「建築方法」「移転先」「現庁舎跡地の活用」についてはかなり詳しく書かせていただきました。また「バイオラボ」一〇〇条委員会、市民病院問題も若干記載しています。

新年は七日に長崎出初め式、十二日には成人式に参加させていただきました。長崎市では、今年約四七〇〇名がめでたく成人式を迎えたそうです。平成元年生まれの人が新成人となりました。おめでとうございます。

昨年末に表面化した、不況や単年度赤字を理由とした不当な解雇や派遣切りの嵐は止む気配は見えません。日本の雇用関係に脈々として継続していた「人」は企業の柱、との考え方がもろくも崩れ去った時です。経済的な弱者の立場に立った暖かい政治を目指して県議会でも頑張って行きます。

皆様にとりまして今年一年が一歩でも躍進する年となりますことをお祈り申し上げます。

二〇〇九年 新春クイズ 当選者発表！

●クロスワードの答
「オセチリョウリ」

●まちがいさがしの答
①牛のしっぽ
②牛の角
③牛の足
④門松
⑤左の女性の着物
⑥中央前の羽根
⑦右の男性のはおり

新春お年玉クイズに多数のご応募戴きありがとうございました。
（応募総数　２２８通）
（正解者数　２１７通）
厳正な抽選の結果、次の五十名の方に記念品を送付させて頂きます。

当選者の皆さん（敬称略）

野下　和広	㈭中	三根ちえ子	㈱諫早
椎山　和彦	㈭中	福島　輝彦	㈱諫早
松本　重徳	㈭大	浅井　幸一	㈱諫早
山口更恵子	㈭市	山口　勝則	㈱諫早
木納　俊秀	㈭市	辻　清二	㈱諫早
龍頭　昇	㈭市	芦塚　康勝	㈱諫早
増本　勝紀	㈭市	山上　和男	㈭村
武次　哲善	㈭市	浦口　一行	㈭村
森　隆幸	㈭東長崎	井手　朗	㈭村
寺田　美咲	㈭東長崎	杉永　愛子	㈭島原
牧島　拓也	㈭東長崎	川田しげみ	㈭島原
木村十喜男	㈭東長崎	増田あつし	㈭島原
山口　政隆	㈭浦上西	末永はつみ	㈭佐世保中央
柴田　藤男	㈭浦上西	野中　明美	㈭佐世保中央
津田三代治	㈭浦上西	右寺　勇一	㈭佐世保中央
村岡　広明	㈭浦上西	金田　逸男	㈭佐世保中央
森　政一	㈭浦上東	濱野　文章	㈭佐世保東
平山　明広	㈭浦上東	富永　幸雄	㈭佐世保東
岸山　正	㈭浦上東	中野　彰	㈭佐世保東
若杉　秀明	㈭西彼	田中　勇男	㈭佐世保東
浜本　勝之	㈭西彼	針尾友理香	㈭佐世保北
林田　成人	㈭西彼	市原　正信	㈭佐世保北
川口　康行	㈭西彼	萩原美恵子	㈭佐世保北
山口誠一郎	㈭諫早	多久島泰宏	㈭佐世保北
		山下　勇	㈭北松
		村川　隆広	㈭平戸

一言！ 実体経済を大切に

米国でオバマ氏が大統領に選出されたのをみるにつけ、日本はリーダーに恵まれない国だなあと思う。確かにアメリカはイラク等への武力行使やサブプライムローンに代表される極端な市場原理主義があり、危ない国である。と同時に他民族の人口も増え、民主主義が成長している。

日本も落ち着いて政策論議をして選挙をやらないと駄目ですね。

米国のまねではなく、ヨーロッパのようにセーフティーネット（安全網）を張った上で、自由競争をやる形の方がいい。カネをまわしてカネ儲けするのではなく、ものづくりや農業等実体経済を大事にする政策が望まれる。

二〇〇九年労働安全標語募集！

全建総連では建設作業現場での安全確保や意識の向上に役立てるため「労働安全標語」を募集し、優秀作品を、安全ポスターや安全ステッカーに刷り込み、全国の組合で活用しています。引き続き来年度の標語を募集します。

◆応募要領◆

●内容――――――
労働安全に関する標語
●字数――――――
特に指定はないが安全ポスターに採用されるものなので、判りやすい簡潔なもの
●資格――――――
建設長崎組合員とその家族（応募は一人一点まで）
●審査――――――
最優秀作品一点
優秀作九点
（該当者には賞品あり）
●締切――――――
二〇〇九年二月二十日
●応募・問い合わせ――
所属支部へ
●その他――――――
応募作品の著作権は全建総連に帰化します。

◆昨年の最優秀作◆
「安全は　ハッキリ合図　シッカリ確認」

平成21年10月１日の引き渡しから、特に保険の場合は前もって準備が必要です

住宅瑕疵担保履行法とは

●事業者の瑕疵担保責任※

新築住宅を供給する事業者は、住宅のなかでも特に重要な部分である、構造耐力上主要な部分および雨水の浸入を防止する部分の瑕疵に対する10年間の瑕疵担保責任を負っています。

※瑕疵担保責任とは…契約の目的物に瑕疵（欠陥）があった場合に、これを補修したり、瑕疵によって生じた損害を賠償したりする責任のことをいいます。

●瑕疵担保責任の履行の確保

住宅瑕疵担保履行法は、この瑕疵担保責任を確実に履行するための資力確保措置（保険加入または供託）の事業者への義務付け等を定めています。

これにより、消費者が安心して新築住宅を取得できるようになります。

●義務付けの対象となる事業者

新築住宅を消費者に供給する建設業者や宅建業者に対して、瑕疵の補修等が確実に行われるように、保険加入または供託が義務付けられます。

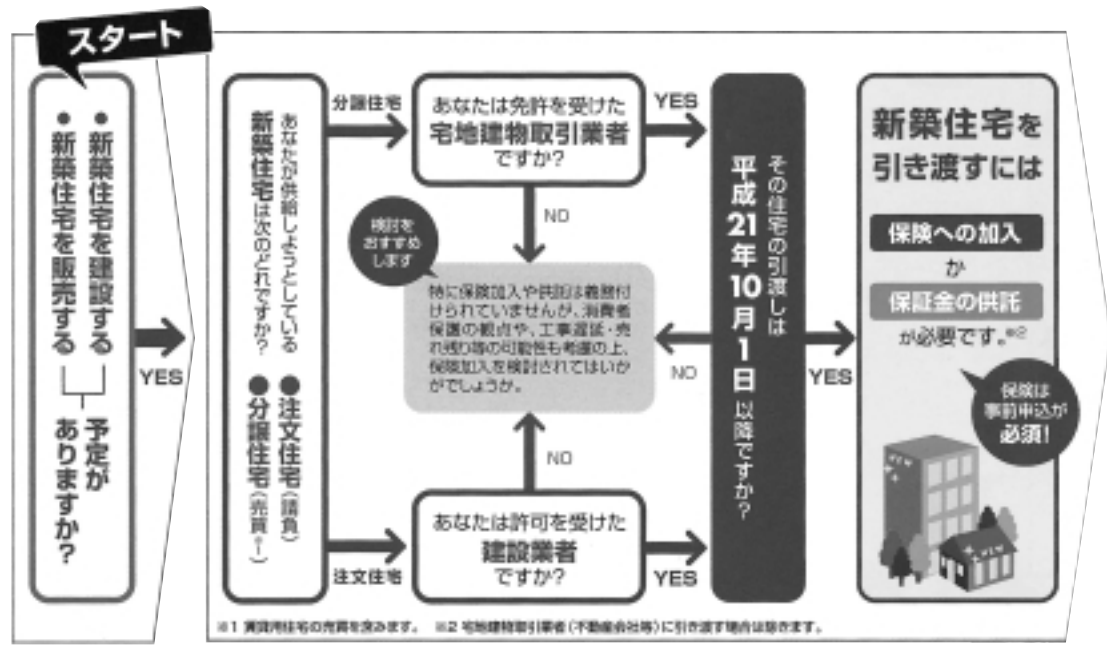

重要チェック！

●対象となるのは「引き渡し」から！

平成21年10月１日以前に建築確認がされていたり、契約が済んでいても、その住宅の引き渡しが平成21年10月１日以降のものは対象となります。

たとえば、建売住宅で販売が予定よりも遅れてしまった場合や、工事が予定より遅延した場合でも、結果的に引き渡しが平成21年10月１日以降にずれてしまえば対象となりますので、注意が必要です。

●保険は前もって準備が必要です！

住宅瑕疵担保責任保険の場合、引き渡しにいきなり加入を申し込むことはできません。そのため、平成21年10月１日以降の引き渡しが想定される（新法が適用される）住宅は、前もって保険の申込みをする必要があります。平成20年５月に最初の保険法人が指定され、順次保険の受付業務を開始しますので、施行前に保険に加入することが可能です。

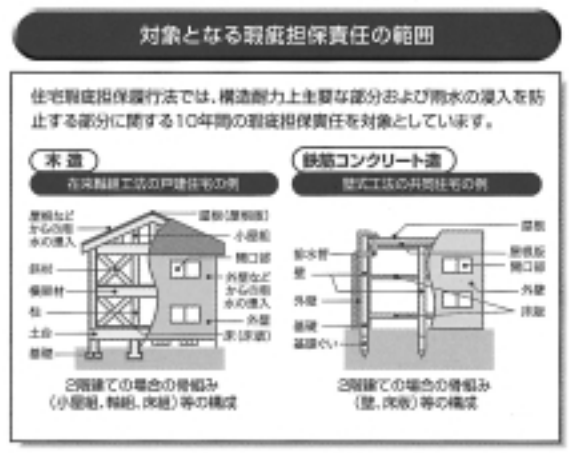

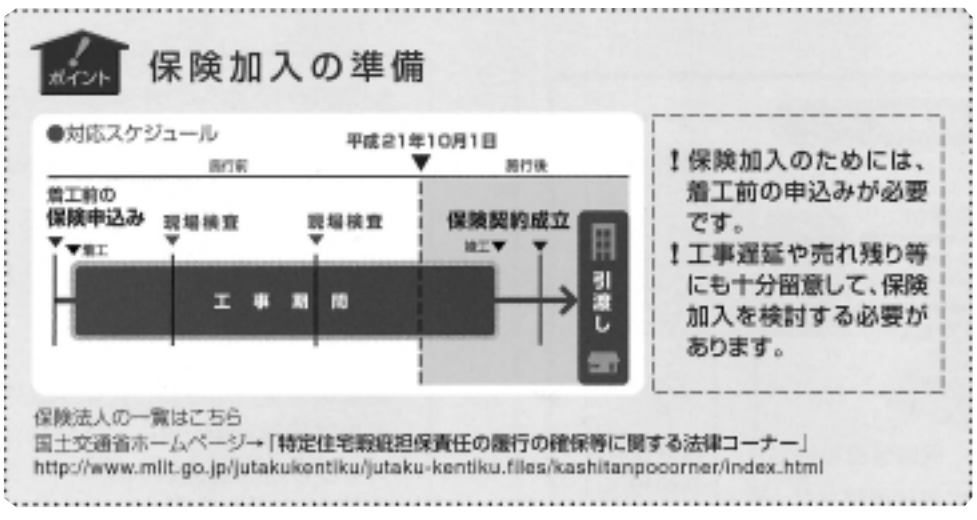

どんな住宅に適用されるのか（対象）

●平成21年10月１日以降引き渡される新築住宅は戸建、マンション、賃貸まで、すべてが対象となります

新法の対象となるのは、建築物のうち「住宅」だけです。「住宅」とは住宅品質確保法でいう、「**人の居住の用に供する家屋又は家屋の部分**」をさします。したがって、**戸建住宅**や**分譲マンション**はもちろん、**賃貸住宅**も対象となります。

一方、事務所・倉庫・物置・車庫は「住宅」ではないため、対象とはなりません。

対象となるもの（定義）

●対象となる「新築住宅」

〈新築の定義〉

→住宅品質確保法第２条第２項に規定する「新築住宅」

・建設工事完了の日から起算して１年以内のもの

・人の居住の用に供したことのないもの

〈住宅の定義〉

→住宅品質確保法第２条第１項に規定する「住宅」

・人の居住の用に供する家屋又は家屋の部分

対象外（具体例）

×新築住宅ではない住宅

・竣工後１年を経過した住宅

・一旦居住後に転売された住宅　など

×住宅ではない建物（倉庫・物置・車庫等）

（参考）保険法人などの問い合わせ先（平成20年11月１日現在）

○財団法人　住宅保証機構　【問合せ先】03－3584－6631

○株式会社　住宅あんしん保証　【問合せ先】03－3516－6333

○株式会社　日本住宅保証検査機構　【問合せ先】03－3635－3655

○株式会社　ハウスジーメン　【問合せ先】03－5408－8486

○ハウスプラス住宅保証　株式会社　【問合せ先】03－5777－1434

働きながら高度な技術・技能の知識を修得しよう！

平成21年度学院生募集　二級建築士、技能士の資格取得の早道

1、募集期間

募集期間	訓練日	訓練時間	訓練科目	講師団
平成21年３月31日まで	（長崎学院は昼間訓練）毎週（土曜日）（他の３校は夜間訓練）毎週３日間（月・火・水）	（長崎学院のみ）午前９時～午後５時（他の３校は）午後６時30分～９時	建築設計科２カ年	・工業高校教諭
			木造建築科２カ年	・一級建築士
			（長崎学院のみ実施）	・その他専門講師

2、応募手続き　①入学申込書　②写真（３㎝×４㎝）１枚

3、必要経費　入学金他手数料　55,000円　授業料　毎月　10,000円（組合員は　毎月　8,000円）

詳細についてのお問い合わせは各専門学院までお願い致します。

学院名	所在地	電　話	募集人員	
			建築設計科	木造建築科
長崎建設技術専門学院	長崎市城山町17－58	095-861-9261	20	10
島原建設技術専門学院	島原市秩父ケ浦町2669－８	0957-63-1297	10	0
大村建設技術専門学院	大村市玖島１丁目49－２	0957-53-8385	10	0
佐世保建設技術専門学院	佐世保市大黒町534－18	0956-33-0944	10	0

業務提携葬祭場
法倫會館
専用フリーダイヤル 0120-878-871
建設長崎メンバーズカードでさらにお得です。
24時間365日受付
株式会社 長崎新生活センター
http://www.ho-rin.jp
長崎／長崎市茂里町３番31号
TEL 095（849）4000
諫早／諫早市栗面町120番地１
TEL 0957（24）4000

念願の支部旅行 熊本と人吉温泉へ

佐世保北支部

△全員にこやかな笑顔でハイポーズ！

念願だった支部旅行、いつもより早起きし、空を何度眺めても曇っている。旅行出発の朝の状況である。

十一月二十七日、二十八日の一泊二日の熊本城と人吉温泉球磨川下りの旅である。大型バスに缶ビール・天ぷら・竹輪・果物・おつまみ等を積み込んで熊本城へと出発。途中雨が降りだしましたが、バスの中では宴会が始まり、その中で、ビンゴゲームを楽しみながら車中の賑やかな事。高速道路で早くもトイレタイムが三回もあり、三十分遅れとなる。

熊本城本丸御殿大広間では、巨大な天井の小屋組み、地下通路や昭君之間、若松之間の天井、襖絵のすばらしさ、でも壁の柱に目地が入っていない為、壁と柱の間に隙間が出来ているようだと建築技能士の集団の声であった。見学する時間が足りなかったけど、昼食時間が過ぎお腹がペコペコの所にサントリービール工場で焼肉、地ビールと豪勢な昼食に、ここでもタイムオーバーしてしまい予定を変更。近場の有名な庭園のすばらしいお寺に参拝し、宿泊のホテルに到着。ゆったりと湯につかり、一日の疲れを癒し、宴会場では人吉名物「鮎の塩焼き」をはじめ、地場の御馳走に舌鼓を打ち、アルコールも入り、歌に踊りにと盛り上がり、万歳三唱でお開き。一日目の旅は雨でしたが、心は全員晴れだったようです。

二日目も空から今にも雨が降り出しそうです。かやぶきの桃山建築の国宝青井阿蘇神社へ、本殿、廊、幣殿、拝殿、楼門と五棟が創建されていて建築のすばらしさに見とれてしまい雨が降り出したのも気が付かず、あわててバスまで走りました。やっぱり雨です。酒造工場を見学、試飲し、お土産に焼酎を買い込み、球磨川下りの乗り場へ、二艘に分乗し、清流コースで一時間三十分の川下りである。どちらの船からも笑い声ばかり、声を聞き又笑い、時には大波で水をかぶり寒さに毛布でしっかりと身を包み、山の木々の紅葉を満喫し、川下りを楽しみました。初めての川下り、今度は急流くだりをしたいと思いました。

昼食は球泉洞レストランで済ませ、鍾乳洞へ、権現山の地下にあり、長さ四千八百メートル、現在日本で五番目の鍾乳洞だそうです。内部は整備され、鉄骨製の橋が巧みに架けられ、円板状鍾乳石と石筍、こんもり鍾乳石、水の流れる音や足元の下を水が勢いよく流れているのが鉄製の網から透けて見え、少々スリリングでした。外に出た時は、汗びっしょりになって、今日程健康が一番と感じたことはありませんでした。

二日間の行程も終わり、一路家へとバスに乗ったら、カラオケ大会が始まり、ビール片手にマイクを握り、バスガイドの名調子の声に全員参加で二時間歌い続け佐世保に帰ってきました。

初めての一泊二日の旅でしたがとても楽しい想い出いっぱいの旅行が出来た事、又来年も計画してほしいと皆さんが要望されていました。本当にこんなに楽しい旅行に参加させて頂き有難うございました。又、大変お疲れ様でした。

（小林ミツ子）

支部だより

△素晴らしい作品を前に全員集合

花の生け方のセンスをほめられニンマリ

北松支部主婦会

十二月二十七日、北松支部主婦会では、毎年恒例になりますお花教室を行いました。

昨年に引き続き主婦会の横田ミチ子さんを先生に迎え、多くの主婦会の方々が参加され、賑やかにお花を生けました。横田先生から、主婦会の皆さんは非常にセンスが良く驚かされるとお褒めの言葉を頂きました。皆さんも手馴れたもので、各自個性を出しつつ、素晴らしい作品が完成しました。このお花教室に参加して今年一年が終わると実感するとおっしゃる主婦会の方や、今回始めて参加される主婦会の方も皆さん素敵なお花飾って新年を迎えられたことと思います。

（岩井亜紀）

青竹を花器に 正月用の生け方を習う

浦上東支部主婦会

浦上東支部主婦会では、十二月二十六日㈮午後一時から、年末の多忙な時期でしたが、お正月用の生け花教室を実施しました。

大工のご主人に切り出してもらった青竹を花器にして、本格的な生け花は初めてという方も、百合・カーネーション・松・かすみ草などを、それぞれが、玄関、床の間など、置く場所に合わせた生け方などを習いながら楽しく真剣に挑みました。

この時期買えば数千円するものも独自のルートで仕入れて頂いたおかげで安く、豪華なものが完成し、出来上がった作品を並べてその出来栄えに、参加された皆さんはご満悦の様子でした。

今回は少人数での開催となりましたが、次回はほかの方へも声かけし、主婦会の輪を広げていきたいと思います。

（山本）

建設長崎青年技能競技大会

あなたもチャレンジしてみませんか

上位２～３名が全国技能競技大会に参加します。

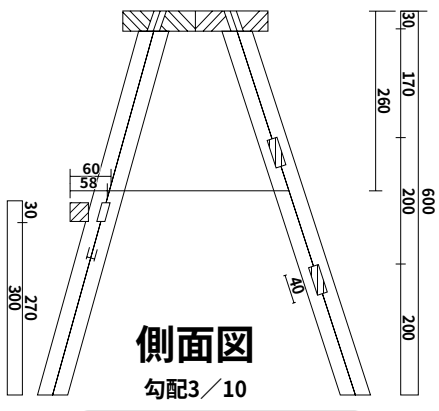

側面図
勾配3／10
「四方転び踏み台」

開催日時　平成21年５月17日㈰
・受付時間　午前８時30分
・開始時間　午前９時予定
・終了時間　午後５時予定

開催場所　長崎地域職業訓練センター（西彼杵郡時津町八工区内）

競技課題　「四方転び踏み台」勾配10分の３

競技時間　６時間30分（製図及び実技）

参加資格　原則的には35歳以下の者

主　　催　建設長崎技術対策部・青年部

審査委員　建設長崎技術技能対策部役員

表彰対象　上位３名の表彰と参加者全員に参加賞を授与いたします。